Luminarias Industriales

CANVA

Tipo de luminaria: Empotrable Industrial
Sistema óptico: Ópticas de Policarbonato
Distribución de luz: Variable con Ópticas Concentradoras - Asimétricas
Materiales: Cuerpo en Acero Disipadores Extrusión de Aluminio
Tratamiento de superficie: Pintura en polvo poliéster
Fuente de led: Externa Incorporada
Drivers: Helvar / Philips

CÓDIGO	POTENCIA	FLUJO	MEDIDAS	HUECO

Lámparas

Forte HPw16L

Colores

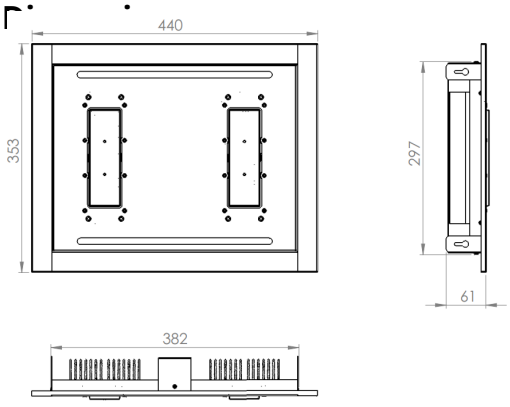

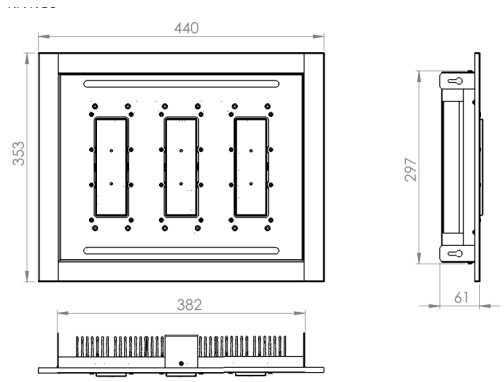

KLN195